COOL HEAD

ABS | Armoires

ARMOIRE CONGÉLATEUR ▶ VENTILÉ ▶ BLANC

GFX 2V

GLASS FROST
CONGELAMENTO BICCHIERI

GAS R290 | 50 mm | 3 +25°C/60RH | LED

CARACTÉRISTIQUES GÉNÉRALES

Armoire de congélation ventilée en ABS 200 Lt. (CONGÉLATION DES VERRES)	•
Armoire externe S/S, thermoformée à l'intérieur	•
Plan de travail en acier inoxydable	•
Refroidissement ventilé	•
Dégivrage automatique avec chauffage électrique	•
Évaporateur traité anti-corrosion	•
Agent moussant : Cyclopentane (50 mm par côté)	•
Thermostat numérique	•
Plage de température spéciale (+5°C~-12°C) pour la congélation des verres	•
Verre de sécurité trempé traité thermiquement à triple épaisseur	•
Alarme du détecteur d'ouverture de porte/Alarme de température élevée	•
Joint d'étanchéité amovible	•
Serrure montée de série	•
Interrupteur principal indépendant et rétroéclairé (bleu)	•
Lampe LED interne horizontale (avec commutateur indépendant)	•
Clayettes réglables : 2 pièces	•
Pieds réglables N° 2 + Roulettes N° 2 à l'arrière	•
Poignée externe en acier inoxydable	•
Classe énergétique: -	•

DÉTAILS

Alarme du détecteur d'ouverture de porte/Alarme de température élevée

Commutateur principal rétro-éclairé bleu

Dessus en acier inoxydable

Étagère avec une petite distance entre la ligne et l'étagère inférieure montée de série

Évaporateur traité anti-corrosion

Lampe LED interne

Poignée cylindrique externe en acier inoxydable (couleur acier pour la version X)

SPÉCIFICATIONS TECHNIQUES

Capacité	**141 L**
Température	**L2 (+5°C~-12°C)**
Consommation	**4.71 kWh/24h**
Puissance nominale	**230 W**
Niveau de bruit	**40 dB(A)**
Poids net	**41 Kg**
Poids brut	**46 Kg**
Dimensions extérieures (LxPxH mm)	**598x699x839**
Dimensions internes (LxPxH mm)	**437x508x647**
Dimensions de l'emballage (LxPxH mm)	**650x680x880**
Quantités de chargement 20'/40'/40'HQ	**48/108/162**

DIMENSIONS DU PRODUIT

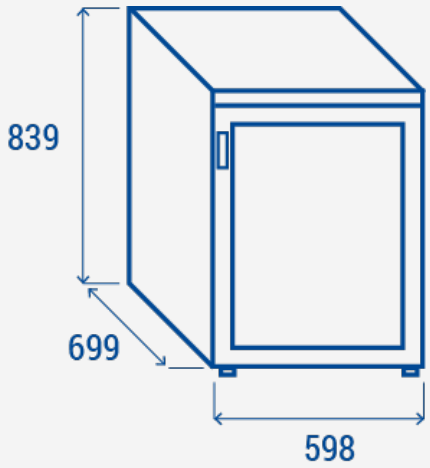

CERTIFICATIONS

CE RoHS

COOL HEAD EUROPE
We make the world a cooler place

www.coolheadeurope.com